Тел./факс: (812) 336-23-93
www.luzar.ru
Почтовый адрес: 192102, г. Санкт-Петербург, а/я 210
Факт. адрес: 196627, г. Санкт-Петербург, Московское шоссе, д. 177, к.2

01.10.2026

Уважаемые Партнеры!

LUZAR расширяет ассортимент товарных групп: Патрубки отопления, Патрубки охлаждения, Прокладки ГБЦ LUZAR, Прокладки клапанной крышки LUZAR, Радиаторы кондиционера (конденсеры), Электровентиляторы кондиционера, Электровентиляторы охлаждения
для следующих типов автомобилей:
Легковые (отечественные + иномарки)

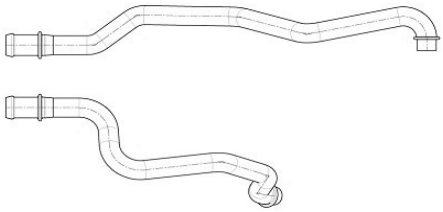	**Название:**	Патрубки отоп. для а/м Лада Iskra (25-) (алюм.) (кмпл., 2шт.) (LPKh 01350)
	OEM:	8460017335
	Артикул:	LPKh 01350
	Применяемость:	LADA ISKRA (GA_)
	Цена розничная:	3430
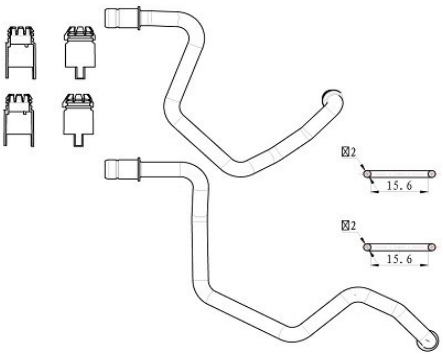	**Название:**	Патрубки отоп. для а/м Skoda Octavia A8 (20-) (тип Denso) (алюм.) (кмпл., 2шт.) (LPKh 1815)
	OEM:	5Q1819857B
	Артикул:	LPKh 1815
	Применяемость:	AUDI Q3 (F3B) SKODA (SVW) KAROQ (0X7) SKODA (SVW) KODIAQ (0Z7) SKODA (SVW) KODIAQ GT (0Z8) SKODA KAROQ (NU7, ND7) SKODA KODIAQ I (NS6, NS7, NV7) SKODA OCTAVIA IV (NX3, NN3, PV3) VW CRAFTER Van (SY_, SX_) VW GOLF ALLTRACK VII Variant (BA5, BV5) VW GOLF ALLTRACK VIII (CG5) VW GOLF SPORTSVAN VII (AM1, AN1) VW GOLF VAN VII Variant (BA5) VW GOLF VII (5G1, BQ1, BE1, BE2) VW GOLF VII (BA5, BV5) VW GOLF VII Variant (BA5, BV5) VW PASSAT ALLTRACK B8 Variant (3G5, CB5) VW PASSAT B8 (3G2, CB2) VW PASSAT B8 Variant (3G5, CB5) VW TIGUAN (AD1, AX1) VW TIGUAN ALLSPACE (BW2, BJ2)
	Цена розничная:	5200
	Название:	Прокладка ГБЦ для а/м Hyundai Creta (16-)/ix35 (10-) 2.0i [G4NA] (LES 10840)
	OEM:	22311-2E080
	Артикул:	LES 10840

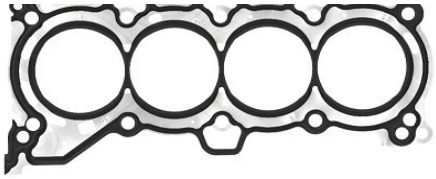	**Применяемость:**	HYUNDAI CRETA HYUNDAI ELANTRA V Saloon (MD, UD) HYUNDAI ELANTRA VI Saloon (AD, ADA) HYUNDAI i40 I (VF) HYUNDAI i40 I CW (VF) HYUNDAI ix35 (LM, EL, ELH) HYUNDAI SONATA VII (LF) KIA CERATO III Saloon (YD) KIA CERATO IV Saloon (BD, BDM) KIA OPTIMA (DL3) | K5 KIA SOUL II (PS) KIA SOUL III (SK3) KIA SPORTAGE III (SL) KIA SPORTAGE IV (QL, QLE)
	Цена розничная:	1730
	Название:	Прокладка ГБЦ для а/м Nissan Note (12-) 1.2i [HR12DE] (LES 11408)
	OEM:	11044-1HC0A, 11044-1HC0B
	Артикул:	LES 11408
	Применяемость:	NISSAN NOTE (E12) NISSAN SERENA (C27)
	Цена розничная:	1660
	Название:	Прокладка ГБЦ для а/м Nissan Qashqai (06-)/Tiida (04-)/Note (06-) 1.6i [HR16DE] (LES 11415)
	OEM:	11044BC20C, 11044-BC20A, 11044-BC20B
	Артикул:	LES 11415
	Применяемость:	NISSAN AD Van (Y12) NISSAN CUBE (Z11) NISSAN CUBE (Z12) NISSAN NOTE (E11, NE11) NISSAN NV200 Van NISSAN QASHQAI I (J10, NJ10) NISSAN TIIDA Hatchback (C11) NISSAN TIIDA Saloon (SC11)
	Цена розничная:	2420
	Название:	Прокладка ГБЦ для а/м Peugeot 207 (06-)/307 (00-)/Citroen C4 (04-) 1.4i [KFU] (LES 12008)
	OEM:	0209.CH, 0209.FL
	Артикул:	LES 12008
	Применяемость:	CITROËN C4 I (LC_) PEUGEOT 207 (WA_, WC_) PEUGEOT 307 (3A/C)
	Цена розничная:	1305
	Название:	Прокладка ГБЦ для а/м Honda Freed (08-) 1.5i [L15] (LES 12308)
	OEM:	12251RB0004
	Артикул:	LES 12308
	Применяемость:	HONDA FIT (GE_) HONDA FREED I (GB3, GB4, GP3) HONDA FREED SPIKE (GB3, GB4, GP3) HONDA INSIGHT (ZE_) HONDA JAZZ III (GE_, GG_, GP_, ZA_) | FIT HONDA JAZZ SHUTTLE (GG8, GG7, GP2)

	Цена розничная:	2630
	Название:	Прокладка свечного колодца для а/м Kia Sportage (16-)/Hyundai Creta (16-) 2.0i (кмпл. 4 шт.) (LES 20810)
	OEM:	22443-2E000
	Артикул:	LES 20810
	Применяемость:	HYUNDAI CRETA HYUNDAI ELANTRA V Saloon (MD, UD) HYUNDAI ELANTRA VI Saloon (AD, ADA) HYUNDAI ELANTRA VII Saloon (CN7) HYUNDAI i40 I (VF) HYUNDAI i40 I CW (VF) HYUNDAI ix35 (LM, EL, ELH) HYUNDAI SONATA VII (LF) HYUNDAI TUCSON (NX4E, NX4A) HYUNDAI TUCSON (TL, TLE) HYUNDAI VENUE (QX, QXI) KIA CERATO III Saloon (YD) KIA CERATO IV Saloon (BD, BDM) KIA OPTIMA (DL3) | K5 KIA SOUL II (PS) KIA SOUL III (SK3) KIA SPORTAGE III (SL) KIA SPORTAGE IV (QL, QLE) KIA SPORTAGE V (NQ5)
	Цена розничная:	845
	Название:	Прокладка клапанной крышки для а/м Ford Kuga II (13-)/Focus III (11-) 1.5T (LES 21017)
	OEM:	1 849 927, 1526516, 49138478, DS7G-6584-BA
	Артикул:	LES 21017
	Применяемость:	FORD FOCUS III FORD FOCUS III Saloon FORD FOCUS III Turnier FORD KUGA II (DM2)
	Цена розничная:	1230
	Название:	Прокладка свечного колодца для а/м Mitsubishi Outlander (03-) (кмпл. 4шт.) (LES 21108)
	OEM:	MD198128, MD162076
	Артикул:	LES 21108

Применяемость:	GREAT WALL HOVER H3 | HAVAL H3 MITSUBISHI CARISMA (DA_) MITSUBISHI CARISMA Saloon (DA_) MITSUBISHI COLT IV (CA_A) MITSUBISHI DELICA / SPACE GEAR MITSUBISHI GALANT VII (E5_A, E7_A, E8_A) MITSUBISHI GALANT VII Saloon (E5_A, E7_A, E8_A) MITSUBISHI L200 (K7_T, K6_T, K5_T) MITSUBISHI L400 Bus (PD_W, PC_W, PA_V, PB_V, PA_W) MITSUBISHI LANCER V (CB_A, CD_A, CE_A) MITSUBISHI LANCER V Station Wagon (CB_W, CD_W) MITSUBISHI LANCER VII (CS_A, CT_A) MITSUBISHI OUTLANDER I (CU_W) | AIRTREK MITSUBISHI PAJERO II (V3_W, V2_W, V4_W, V5_W) MITSUBISHI PAJERO III (V7_W, V6_W) MITSUBISHI PAJERO SPORT I (K7_, K9_) MITSUBISHI SPACE RUNNER MPV (N1_W, N2_W) MITSUBISHI SPACE WAGON (N3_W, N4_W) SUBARU FORESTER (SG_) SUBARU OUTBACK (BH)
Цена розничная:	755

Название:	Прокладка клапанной крышки для а/м Mitsubishi Outlander (07)/Pajero Sport (08-) 3.0i (лев./прав) (LES 21112)
OEM:	1035A714
Артикул:	LES 21112
Применяемость:	MITSUBISHI MONTERO SPORT (KS_) MITSUBISHI OUTLANDER II (CW_W) MITSUBISHI OUTLANDER III (GG_W, GF_W, ZJ, ZL, ZK) MITSUBISHI PAJERO SPORT II (KH_, KG_) MITSUBISHI PAJERO SPORT III (KS_)
Цена розничная:	845

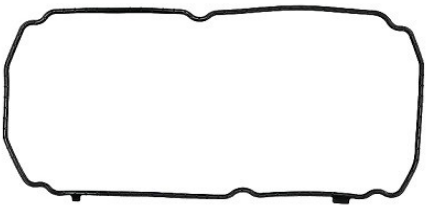

Название:	Прокладка клапанной крышки для а/м Nissan X-Trail T32 (14-) 2.5i [QR25DE] (LES 21416)
OEM:	13270-3TA0A, 13270-3TS0A
Артикул:	LES 21416
Применяемость:	NISSAN X-TRAIL III (T32_, T32R, T32RR)
Цена розничная:	1155

Название:	Прокладка свечного колодца для а/м VW Tiguan (07-)/(16-) 2.0D (кмпл. 4шт.) (LES 21817)
OEM:	03L 103 070, 04L 103 070, 04L 103 070 B
Артикул:	LES 21817

Применяемость:	AUDI A6 C8 (4A2) SKODA KODIAQ I (NS6, NS7, NV7) SKODA OCTAVIA III (5E3, NL3, NR3) SKODA SUPERB II (3T4) VW AMAROK (2HA, 2HB, S1B, S6B, S7A, S7B, AGD) VW CADDY III MPV (2KB, 2KJ, 2CB, 2CJ) VW CRAFTER 30-50 Van (2E_) VW CRAFTER Van (SY_, SX_) VW MULTIVAN T5 (7HM, 7HN, 7HF, 7EF, 7EM, 7EN) VW MULTIVAN T6 (SGF, SGM, SGN, SHM, SHN) VW PASSAT B6 (3C2) VW PASSAT B6 Variant (3C5) VW PASSAT B8 (3G2, CB2) VW PASSAT B8 Variant (3G5, CB5) VW TIGUAN (5N_) VW TIGUAN (AD1, AX1) VW TRANSPORTER T5 Bus (7HB, 7HJ, 7EB, 7EJ) | TRANSPORTER / CARAVELLE VW TRANSPORTER T5 Van (7HA, 7HH, 7EA, 7EH) VW TRANSPORTER T6 / CARAVELLE T6 Bus (SGB, SGJ, SHB, SHJ) VW TRANSPORTER T6 Van (SGA, SGH, SHA, SHH)
Цена розничная:	845

Название:	Прокладка клапанной крышки для а/м VW Tiguan (16-)/Kodiaq (16-) 2.0D [DFGA] (LES 21819)
OEM:	04L103483
Артикул:	LES 21819
Применяемость:	AUDI A4 B9 (8W2, 8WC) AUDI A5 Sportback (F5A, F5F) AUDI Q3 (F3B) SKODA KODIAQ I (NS6, NS7, NV7) SKODA OCTAVIA III (5E3, NL3, NR3) SKODA OCTAVIA III Combi (5E5, 5E6) SKODA SUPERB III (3V3) SKODA SUPERB III Estate (3V5) VW ARTEON (3H7, 3H8) VW GOLF VII (5G1, BQ1, BE1, BE2) VW GOLF VII Variant (BA5, BV5) VW PASSAT B8 (3G2, CB2) VW PASSAT B8 Variant (3G5, CB5) VW SHARAN (7N1, 7N2) VW TIGUAN (AD1, AX1) VW TOURAN (5T1)
Цена розничная:	950

Название:	Прокладка свечного колодца для а/м VW Tiguan (16-)/Audi A4 (15-) 2.0D (кмпл., 4шт.) (LES 21825)
OEM:	04L103070A
Артикул:	LES 21825

	Применяемость:	AUDI A4 B9 (8W2, 8WC) AUDI A5 Sportback (F5A, F5F) AUDI A6 C8 (4A2) AUDI A6 C8 Avant (4A5) AUDI Q3 (F3B) AUDI Q5 (FYB, FYG) SKODA OCTAVIA III Combi (5E5, 5E6) VW ARTEON (3H7, 3H8) VW GOLF VII (5G1, BQ1, BE1, BE2) VW GOLF VII Variant (BA5, BV5) VW PASSAT B8 (3G2, CB2) VW PASSAT B8 Variant (3G5, CB5) VW SHARAN (7N1, 7N2) VW TIGUAN (AD1, AX1) VW TOURAN (5T1)
	Цена розничная:	1075
	Название:	Прокладка клапанной крышки для а/м Lexus RX (08-) 3.5i [2GR-FXE] (правая, кмпл.) (LES 21923)
	OEM:	11193-70010, 11213-31060
	Артикул:	LES 21923
	Применяемость:	LEXUS RX (_L1_)
	Цена розничная:	2010
	Название:	Прокладка клапанной крышки для а/м BMW X3 F25 (10-)/3 F30 (11-) 2.0D (кмпл.) (LES 22506)
	OEM:	11 12 8 511 814
	Артикул:	LES 22506
	Применяемость:	BMW 1 (F20) BMW 3 (E90) BMW 3 (F30, F80) BMW 3 Coupe (E92) BMW 3 Gran Turismo (F34) BMW 3 Touring (E91) BMW 4 Coupe (F32, F82) BMW 5 (F10) BMW X1 (E84) BMW X3 (F25) MINI MINI COUNTRYMAN (R60)
	Цена розничная:	1370
	Название:	Радиатор кондиц. для а/м Лада Niva Travel (25-) 1.8i (LRAC 0111)
	OEM:	02-230300-00, 02-230310-00
	Артикул:	LRAC 0111
	Применяемость:	LADA Niva Travel
	Цена розничная:	9200
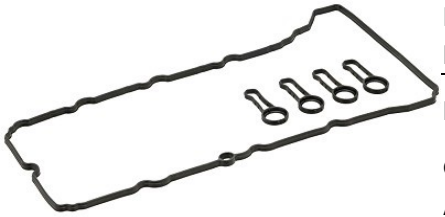	**Название:**	Радиатор кондиц. для а/м Volvo XC40 (17-) 2.0T/2.0D (LRAC 1008)
	OEM:	32339281, 31439781
	Артикул:	LRAC 1008
	Применяемость:	VOLVO XC40 (536)
	Цена розничная:	11050
	Название:	Радиатор кондиц. для а/м FAW Bestune T77 (18-) (LRAC 3071)
	OEM:	1EA061480, 1EA061480A

	Артикул:	LRAC 3071
	Применяемость:	BESTUNE T77
	Цена розничная:	9850
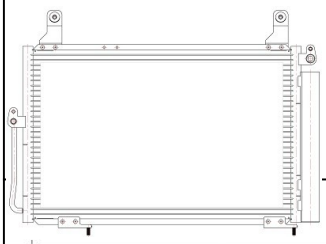	**Название:**	Патрубок охл. для а/м Kia Optima (15-) 2.0i [G4ND] верх. (EPDM,1шт.) (LPK 081201)
	OEM:	25414-D4000, 25411-D4000
	Артикул:	LPK 081201
	Применяемость:	KIA OPTIMA (JF) KIA OPTIMA Sportswagon (JF)
	Цена розничная:	1660
	Название:	Патрубок охл. для а/м Kia Optima (15-) 2.0i [G4ND] нижн. (EPDM,1шт.) (LPK 081202)
	OEM:	25412-D4000, 25415-D4000
	Артикул:	LPK 081202
	Применяемость:	KIA OPTIMA (JF) KIA OPTIMA Sportswagon (JF)
	Цена розничная:	1230
	Название:	Патрубок отоп. для а/м Suzuki Grand Vitara (05-) 2.4i AT/MT подвод. (EPDM,1шт.) (LPKh 24653)
	OEM:	1787178K00
	Артикул:	LPKh 24653
	Применяемость:	SUZUKI GRAND VITARA II (JT, TE, TD)
	Цена розничная:	920
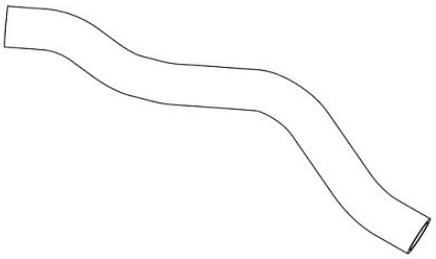	**Название:**	Патрубок отоп. для а/м Suzuki Grand Vitara (05-) 2.4i AT/MT отвод. (EPDM,1шт.) (LPKh 24654)
	OEM:	1787278K00
	Артикул:	LPKh 24654
	Применяемость:	SUZUKI GRAND VITARA II (JT, TE, TD)
	Цена розничная:	1000
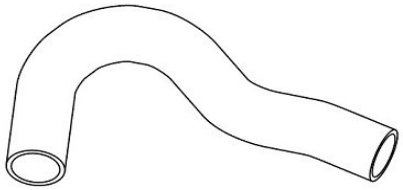	**Название:**	Э/вентилятор кондиц. для а/м Honda Fit (07-) 1.3i (с кожухом) (LFAC 2313)
	OEM:	38616RB0003, 38615RB0003, 38611RBB003
	Артикул:	LFAC 2313
	Применяемость:	HONDA FIT (GE_) HONDA JAZZ III (GE_, GG_, GP_, ZA_) | FIT
	Цена розничная:	6380
	Название:	Э/вентилятор охл. для а/м VW Touareg (17-)/Audi Q7 (15-)/Q8 (18-) 3.0D [CVMD] (без кожуха) (LFc 1817)
	OEM:	8W0959455M, 8W0959455T, 8W0959455F, 8W0959455C, 80A959455G
	Артикул:	LFc 1817

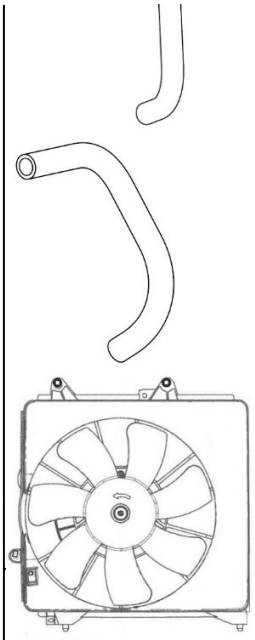

Применяемость:	AUDI A4 Allroad B9 (8WH, 8WJ) AUDI A4 B9 (8W2, 8WC) AUDI A4 B9 Avant (8W5, 8WD) AUDI A5 (F53, F5P) AUDI A5 Convertible (F57, F5E) AUDI A5 Sportback (F5A, F5F) AUDI A6 Allroad C8 (4AH) AUDI A6 C8 (4A2) AUDI A6 C8 Avant (4A5) AUDI A7 Sportback (4KA) AUDI E-TRON (GEN) AUDI E-TRON Sportback (GEA) AUDI Q7 (4MB, 4MG, 4MQ) AUDI Q8 (4MN, 4MT) VW TOUAREG (CR7, RC8)
Цена розничная:	16750

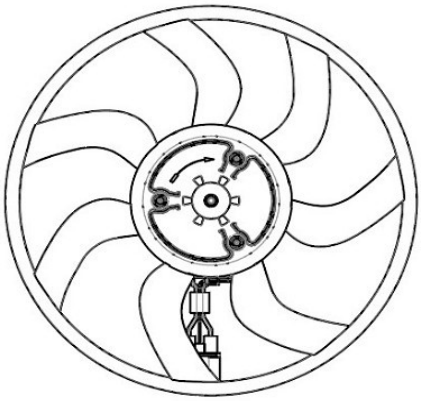

Название:	Э/вентилятор охл. для а/м VW Touareg (17-)/Audi Q7 (15-)/Q8 (18-) 3.0D [CVMD] (с кожухом) (LFK 1817)
OEM:	8W0959455M, 8W0121207B, 8W0959455T, 8W0959455F, 8W0959455C
Артикул:	LFK 1817
Применяемость:	AUDI A4 Allroad B9 (8WH, 8WJ) AUDI A4 B9 (8W2, 8WC) AUDI A4 B9 Avant (8W5, 8WD) AUDI A5 (F53, F5P) AUDI A5 Convertible (F57, F5E) AUDI A5 Sportback (F5A, F5F) AUDI A6 Allroad C8 (4AH) AUDI A6 C8 (4A2) AUDI A6 C8 Avant (4A5) AUDI A7 Sportback (4KA) AUDI E-TRON (GEN) AUDI E-TRON Sportback (GEA) AUDI Q7 (4MB, 4MG, 4MQ) AUDI Q8 (4MN, 4MT) VW TOUAREG (CR7, RC8)
Цена розничная:	22400

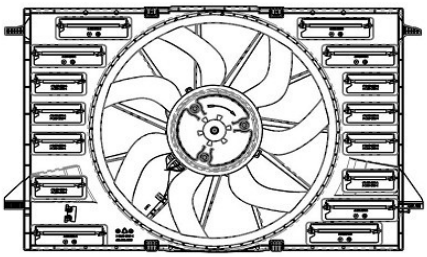

Название:	Э/вентилятор охл. для а/м Lexus RX III (09-) 3.5i [2GR-FE] (2 вент.) (с кожухом) (LFK 1956)
OEM:	1636331331, 1636323050, 1636131310, 1636131320, 1671131441
Артикул:	LFK 1956
Применяемость:	LEXUS RX (_L1_)
Цена розничная:	17200
Название:	Э/вентилятор охл. для а/м Honda Fit (07-)/Freed (08-) 1.3i/1.5i (с кожухом) (LFK 2313)
OEM:	19015RB0004, 19030RB0004, 19020RB0004
Артикул:	LFK 2313
Применяемость:	HONDA (GAC) FIT Hatchback (GE_) HONDA FIT (GE_) HONDA FREED I (GB3, GB4, GP3) HONDA FREED SPIKE (GB3, GB4, GP3) HONDA JAZZ III (GE_, GG_, GP_, ZA_) | FIT HONDA JAZZ SHUTTLE (GG8, GG7, GP2)

	Цена розничная:	5700
	Название:	Э/вентилятор охл. для а/м Honda Pilot II (08-) 3.5i (с кожухом) (LFK 2318)
	OEM:	19015RN0A01, 19030RN0A71, 19020RN0A71
	Артикул:	LFK 2318
	Применяемость:	HONDA PILOT
	Цена розничная:	8100
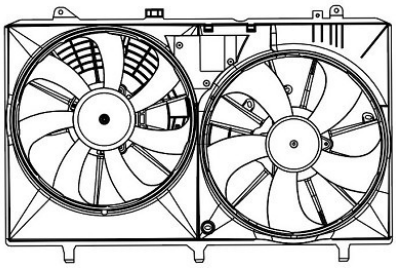	**Название:**	Э/вентилятор охл. для а/м Honda Fit (01-)/Jazz (01-) 1.3i (с кожухом) (LFK 2319)
	OEM:	19020P5M004, 19015PWA901, 19030PWA004
	Артикул:	LFK 2319
	Применяемость:	HONDA FIT (GD_) HONDA FIT ARIA (GD_) HONDA JAZZ II (GD_, GE3, GE2)
	Цена розничная:	5180
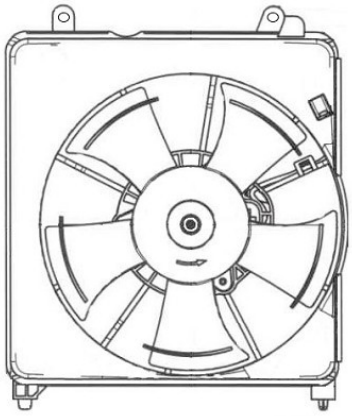	**Название:**	Э/вентилятор охл. для а/м Haval H6 (14-) 1.5T (2 вент.) (с кожухом) (LFK 3008)
	OEM:	1308100XKZ36B
	Артикул:	LFK 3008
	Применяемость:	HAVAL H6
	Цена розничная:	8450
	Название:	Э/вентилятор охл. для а/м Jetour X70 Plus (20-)/X90 Plus (21-) 1.6T (с кожухом) (LFK 3055)
	OEM:	F081308010HD
	Артикул:	LFK 3055
	Применяемость:	JETOUR X70 PLUS JETOUR X90 PLUS
	Цена розничная:	18400

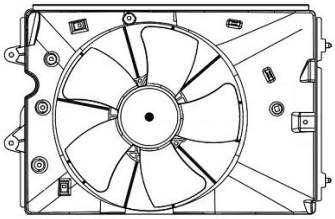

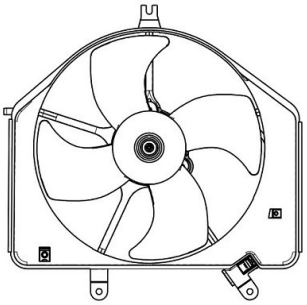

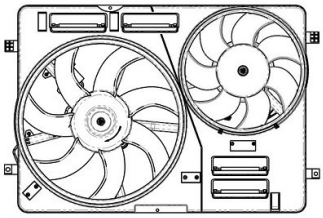

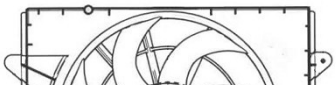

Во вложении метрические данные, перечень OEM и Кросс номеров и прайс.
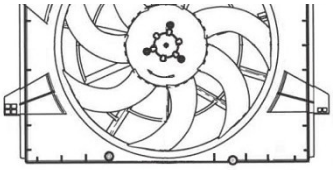
С уважением,
Отдел маркетинга УК "Карвиль"